BMX P34 标准CPU，内置USB口和Modbus

BMXP341000

主要信息

产品系列	Modicon M340 自动化平台
产品类型	处理器模块
概念	Modbus
机架数量	2
Local I/O processor capacity (discrete)	512 I/O
模拟量 **I/O** 处理器容量	128 I/O
特殊应用通道数量	20
监控	诊断计数器 串口Modbus 事件计数器 串口Modbus

补充信息

控制通道	可编程回路
集成连接类型	非隔离的串行链接 RJ45 特性模式, 传输模式: 基带异步, RS232C, 传输模式: 2 屏蔽双绞线对 在…上 0.3...19.2 kbit/s 全双工 非隔离的串行链接 RJ45 特性模式, 传输模式: 基带异步, RS485, 传输模式: 1 屏蔽双绞线对 在…上 0.3...19.2 kbit/s 半双工 非隔离的串行链接 RJ45, 主/从 串口Modbus, RTU/ASCII, 传输模式: 基带异步, RS232C, 传输模式: 1 屏蔽双绞线对 在…上 0.3...19.2 kbit/s 半双工 非隔离的串行链接 RJ45, 主/从 串口Modbus, RTU/ASCII, 传输模式: 基带异步, RS485, 传输模式: 1 屏蔽双绞线对 在…上 0.3...19.2 kbit/s 半双工 USB 端口 在…上 12 Mbit/s
通讯模块处理器	2 以太网通讯模块 2 ASI模块
每段的设备数	0…32 (特性模式) 0…32 (串口Modbus)
设备数量	2 点至点 特性模式 2 点至点 串口Modbus
总线长度	0…10 m 非绝缘的串行链接 特性模式 段 0…10 m 非绝缘的串行链接 串口Modbus 段 0…1000 m 绝缘的串行链接 特性模式 段 0…1000 m 绝缘的串行链接 串口Modbus 段 0…15 m 特性模式 点至点 0…15 m 串口Modbus 点至点
Maximum tap links length	<15 m 非绝缘的串行链接 特性模式 段 <15 m 非绝缘的串行链接 串口Modbus 段 <40 m 绝缘的串行链接 特性模式 段 <40 m 绝缘的串行链接 串口Modbus 段
地址数	0…248 适用 特性模式 0…248 适用 串口Modbus
请求	1 K 数据字节/请求 特性模式 每个 RTU 请求 252 个数据字节 串口Modbus 每个 ASCII 请求 504 个数据字节 串口Modbus

免责声明：本文档不代表或不用于确定用于特定用户应用产品的适用性或可靠性

控制参数	每个帧（RTU）一个 CRC 串口Modbus 每个帧（ASCII）一个 LRC 特性模式 每个帧（ASCII）一个 LRC 串口Modbus
内存说明	内部 RAM 2048 Kb 内部 RAM 128 kB 数据 内部 RAM 1792 kB 程序常量与符号 提供内存卡 (BMXRMS008MP) ►►序►►常数、符号与数据的备份
最大目标区尺寸	16250 %Mi 确定内部位 32464 %MWi 内部字 确定内部数据 32760 %KWi 固定字 确定内部数据
目标区域的默认尺寸	128 %KWi 固定字 确定内部数据 256 %Mi 确定内部位 512 %MWi 内部字 确定内部数据
应用程序结构	1个周期快速任务 32 事件任务 1 个循环/周期主任务 无辅助任务
_	0.18 µs _ 0.26 µs 双长的字 0.38 µs 单长的字 1.74 µs _
每毫秒指令数	4.2 Kinst/ms 65 % 布尔 + 35 % 定点运算 5.4 Kinst/ms 100 % 布尔
系统开销	0.2 ms 适用 快速任务 1.05 ms 适用 主任务
电流消耗	72 mA 在…上 24 V 直流
供电电源	通过机架的内部电源
标识	CE UL CSA RCM EAC UKCA China RoHS WEEE IEC
LED状态	LED (绿色) 处理器运行 (RUN) LED (红色) I/O 模块故障 (I/O) LED (红色) 内存卡故障 (CARD ERR) LED (红色) 处理器或系统故障 (ERR) LED (黄色) Modbus 上的活动 (SER COM)
净重	0.2 kg

环境

运行温度	0…60 °C
相对湿度	5…95 % 无冷凝
IP 等级	IP20
保护处理	TC
符合指令	2014/35/EU - low voltage directive 2014/30/EU - electromagnetic compatibility 2012/19/EU - WEEE directive

产品认证	CE UL CSA RCM EAC UKCA 商船 CCSAus HazLoc Class I Division 2 Group A CCSAus HazLoc Class I Division 2 Group B CCSAus HazLoc Class I Division 2 Group C CCSAus HazLoc Class I Division 2 Group D
标准	IEC 61131-2 IEC 61010-2-201 UL 61010-2-201 CSA C22.2 No 61010-2-201 IACS E10 EN/IEC 61000-6-5, interface type 1 and type 2 EN/IEC 61850-3, location G

包装单位

包装1：包装单位类型	PCE
个/公斤	1
包装1：高度	5.500 cm
包装1：宽度	11.000 cm
包装1：长度	12.000 cm
包装重量	237.000 g
包装2：包装单位类型	S02
包装2：包装单位数量	15
包装2：高度	15.000 cm
包装2：宽度	30.000 cm
包装2：长度	40.000 cm
包装2：毛重	3.900 kg

合同保修

保修（月）	18

Environmental Data

施耐德电气希望通过不断开展的“使用更好、使用更长时间、再次使用”的宣传活动来建立供应链伙伴关系、降低材料的影响力并促进材料循环，从而到2050年实现净零排放。

环境数据说明 >

环境足迹	
生命周期总碳足迹	94

Use Better

材料和包装	
回收纸板包装	是
欧盟ROHS指令	主动合规性（超出欧盟 RoHS 法定范围的产品）
REACh法规	REACh 声明
中国 ROHS 管理办法	中国 ROHS 声明

Use Again

重新包装和再制造	
流通资料	产品使用寿命终期信息
回收	不支持

尺寸图

安装在机架上的模块

尺寸

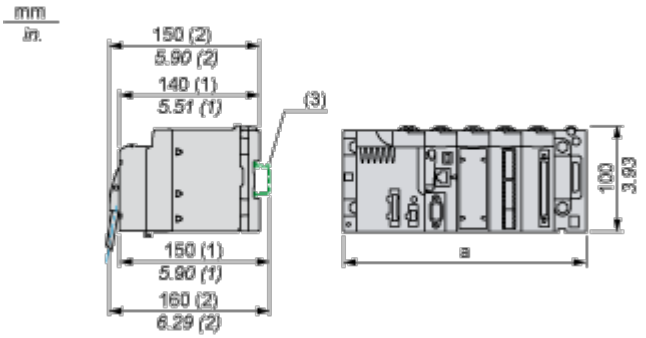

(1) 带可移除端子块（笼式、螺纹型或弹簧式）。

(2) 带 FCN 连接器。

(3) AM1 ED 导轨上：35 毫米宽，15 毫米深。仅适用于 BMXXBP0400/0400H/0600/0600H/0800/0800H 机架。

机架型号	a（毫米）	a（英寸）
BMXXBP0400 和 BMXXBP0400H	242.4	09.54
BMXXBP0600 和 BMXXBP0600H	307.6	12.11
BMXXBP0800 和 BMXXBP0800H	372.8	14.68
BMXXBP1200 和 BMXXBP1200H	503.2	19.81

Image of product / Alternate images

Alternative

P341000
RUN
ERR
I/O
SER COM
CARD ERR
M
3
4
0
Modbus VP 5VS

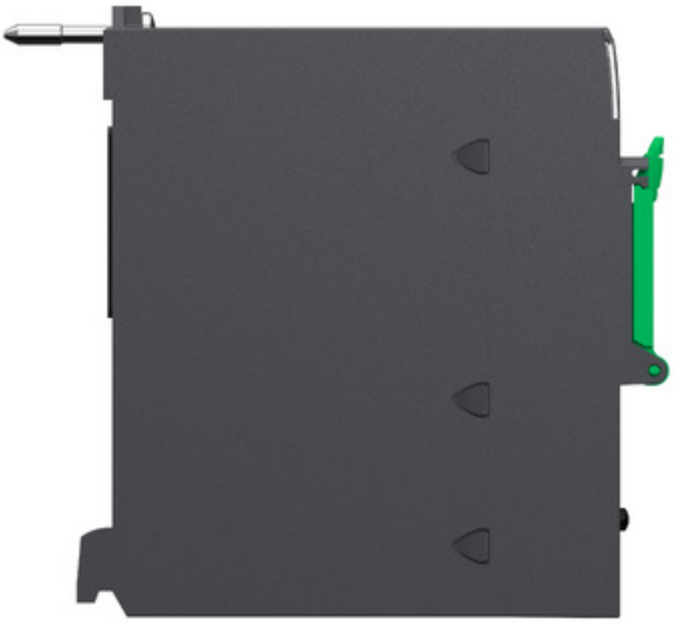

SN:XXXXXXXXXXXX
PV:XX SV:XX RL:XX