产品参数表

规格

M340 高性能CPU，内置USB口，Modbus口，以太网TCP/IP

BMXP342020

主要信息

产品系列	Modicon M340 自动化平台
产品类型	处理器模块
概念	Transparent Ready Modbus
机架数量	4
Local I/O processor capacity (discrete)	1024 I/O
模拟量 **I/O** 处理器容量	256 I/O
特殊应用通道数量	36
监控	诊断计数器 串口Modbus 事件计数器 串口Modbus

补充信息

控制通道	可编程回路
集成连接类型	非隔离的串行链接 RJ45 特性模式, 传输模式: 基带异步, RS232C, 传输模式: 2 屏蔽双绞线对 在…上 0.3...19.2 kbit/s 全双工 非隔离的串行链接 RJ45 特性模式, 传输模式: 基带异步, RS485, 传输模式: 1 屏蔽双绞线对 在…上 0.3...19.2 kbit/s 半双工 非隔离的串行链接 RJ45, 主/从 串口Modbus, RTU/ASCII, 传输模式: 基带异步, RS232C, 传输模式: 1 屏蔽双绞线对 在…上 0.3...19.2 kbit/s 半双工 非隔离的串行链接 RJ45, 主/从 串口Modbus, RTU/ASCII, 传输模式: 基带异步, RS485, 传输模式: 1 屏蔽双绞线对 在…上 0.3...19.2 kbit/s 半双工 USB 端口 在…上 12 Mbit/s Ethernet TCP/IP RJ45, 传输模式: 1 根双绞线 在…上 10/100 Mbit/s
通讯模块处理器	2 以太网通讯模块 4 ASI模块
embedded communication service	带宽管理, Ethernet TCP/IP 数据编辑器, Ethernet TCP/IP Modbus TCP 消息发送, Ethernet TCP/IP 支架观察器, Ethernet TCP/IP SNMP 网络管理员, Ethernet TCP/IP
以太网端口	10BASE-T/100BASE-TX
每段的设备数	0…32 (特性模式) 0…32 (串口Modbus)
设备数量	2 点至点 特性模式 2 点至点 串口Modbus
总线长度	0…10 m 非绝缘的串行链接 特性模式 段 0…10 m 非绝缘的串行链接 串口Modbus 段 0…1000 m 绝缘的串行链接 特性模式 段 0…1000 m 绝缘的串行链接 串口Modbus 段 0…15 m 特性模式 点至点 0…15 m 串口Modbus 点至点

免责声明：本文档不代表或不用于确定用于特定用户应用产品的适用性或可靠性

Maximum tap links length	<15 m 非绝缘的串行链接 特性模式 段 <15 m 非绝缘的串行链接 串口Modbus 段 <40 m 绝缘的串行链接 特性模式 段 <40 m 绝缘的串行链接 串口Modbus 段
地址数	0…248 适用 特性模式 0…248 适用 串口Modbus
请求	1 K 数据字节/请求 特性模式 每个 RTU 请求 252 个数据字节 串口Modbus 每个 ASCII 请求 504 个数据字节 串口Modbus
控制参数	每个帧（RTU）一个 CRC 串口Modbus 每个帧（ASCII）一个 LRC 特性模式 每个帧（ASCII）一个 LRC 串口Modbus
内存说明	提供内存卡 (BMXRMS008MP) 程序、常数、符号与数据的备份 内部 RAM 4096 Kb 内部 RAM 256 kB 数据 内部 RAM 3584 kB 程序常量与符号 提供内存卡 (BMXRMS008MP) 激活标准的 Web 服务器，B10级
最大目标区尺寸	32634 %Mi 确定内部位 32464 %MWi 内部字 32760 %KWi 固定字
目标区域的默认尺寸	1024 %MWi 内部字 确定内部数据 256 %KWi 固定字 确定内部数据 512 %Mi 确定内部位
应用程序结构	1 个循环/周期主任务 1个周期快速任务 无辅助任务 64 个事件任务
_	0.12 µs _ 0.17 µs 双长的字 0.25 µs 单长的字 1.16 µs _
每毫秒指令数	6.4 Kinst/ms 65 % 布尔 + 35 % 定点运算 8.1 Kinst/ms 100 % 布尔
系统开销	0.13 ms 适用 快速任务 0.7 ms 适用 主任务
电流消耗	95 mA 在…上 24 V 直流
供电电源	通过机架的内部电源
标识	CE UL CSA RCM EAC UKCA China RoHS WEEE IEC
LED状态	LED (绿色) 以太网激活 (ETH ACT) LED (绿色) 处理器运行 (RUN) LED (绿色) 以太网网络状态 (ETH STS) LED (绿色) 数据速率 (ETH 100) LED (红色) I/O 模块故障 (I/O) LED (红色) 内存卡故障 (CARD ERR) LED (红色) 处理器或系统故障 (ERR) LED (黄色) Modbus 上的活动 (SER COM)
产品重量	0.205 kg

环境

运行温度	0…60 °C
相对湿度	5…95 % 无冷凝
IP 等级	IP20

保护处理	TC
符合指令	2014/35/EU - low voltage directive 2014/30/EU - electromagnetic compatibility 2012/19/EU - WEEE directive
产品认证	CE UL CSA RCM EAC UKCA 商船 CCSAus HazLoc Class I Division 2 Group A CCSAus HazLoc Class I Division 2 Group B CCSAus HazLoc Class I Division 2 Group C CCSAus HazLoc Class I Division 2 Group D
标准	IEC 61131-2 IEC 61010-2-201 UL 61010-2-201 CSA C22.2 No 61010-2-201 IACS E10 EN/IEC 61000-6-5, interface type 1 and type 2 EN/IEC 61850-3, location G

包装单位

包装1：包装单位类型	PCE
个/公斤	1
包装1：高度	5.500 cm
包装1：宽度	11.000 cm
包装1：长度	11.500 cm
包装重量	245.000 g
包装2：包装单位类型	S02
包装2：包装单位数量	15
包装2：高度	15.000 cm
包装2：宽度	30.000 cm
包装2：长度	40.000 cm
包装2：毛重	4.016 kg
包装3：包装单位类型	P06
包装3：包装单位数量	240
包装3：高度	75.000 cm
包装3：宽度	60.000 cm
包装3：长度	80.000 cm
包装3：毛重	74.256 kg

合同保修

保修（月）	18

Environmental Data

施耐德电气希望通过不断开展的“使用更好、使用更长时间、再次使用”的宣传活动来建立供应链伙伴关系、降低材料的影响力并促进材料循环，从而到2050年实现净零排放。

环境数据说明 >

环境足迹

生命周期总碳足迹	119 kg CO2 eq.
制造阶段的碳足迹 [A1–A3]	17 kg CO2 eq.
分销阶段的碳足迹 [A4]	0 kg CO2 eq.
安装阶段的碳足迹 [A5]	0.1 kg CO2 eq.
使用阶段的碳足迹 [B2, B3, B4, B6]	102 kg CO2 eq.
生命周期结束阶段的碳足迹 [C1–C4]	0.4 kg CO2 eq.
环境披露	产品环境文件

Use Better

材料和包装

回收纸板包装	是
无塑料包装	是
SCIP编号	33f7b2ef-9e3e-4edb-8c92-6fb4f272038c
欧盟 RoHS 指令	符合豁免要求
REACh 法规	有毒有害物质含量均在REACH超过规定的限量要求
中国 RoHS 法规	中国 RoHS 声明

Use Longer

寿命延长

维修	没有

Use Again

重新包装和再制造

可回收性潜力(%)	32
流通资料	产品使用寿命终期信息
回收	不支持

尺寸图

安装在机架上的模块

尺寸

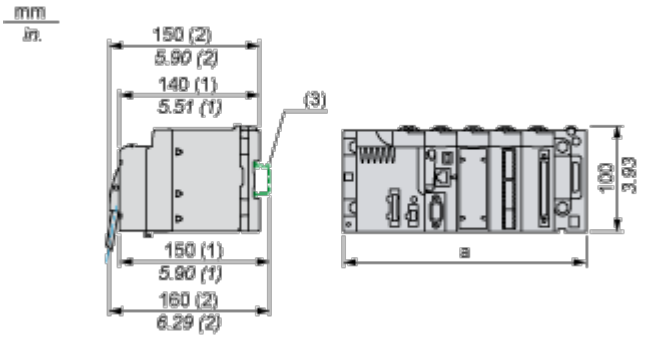

(1) 带可移除端子块（笼式、螺纹型或弹簧式）。

(2) 带 FCN 连接器。

(3) AM1 ED 导轨上：35 毫米宽，15 毫米深。仅适用于 BMXXBP0400/0400H/0600/0600H/0800/0800H 机架。

机架型号	a（毫米）	a（英寸）
BMXXBP0400 和 BMXXBP0400H	242.4	09.54
BMXXBP0600 和 BMXXBP0600H	307.6	12.11
BMXXBP0800 和 BMXXBP0800H	372.8	14.68
BMXXBP1200 和 BMXXBP1200H	503.2	19.81

Image of product / Alternate images

Alternative

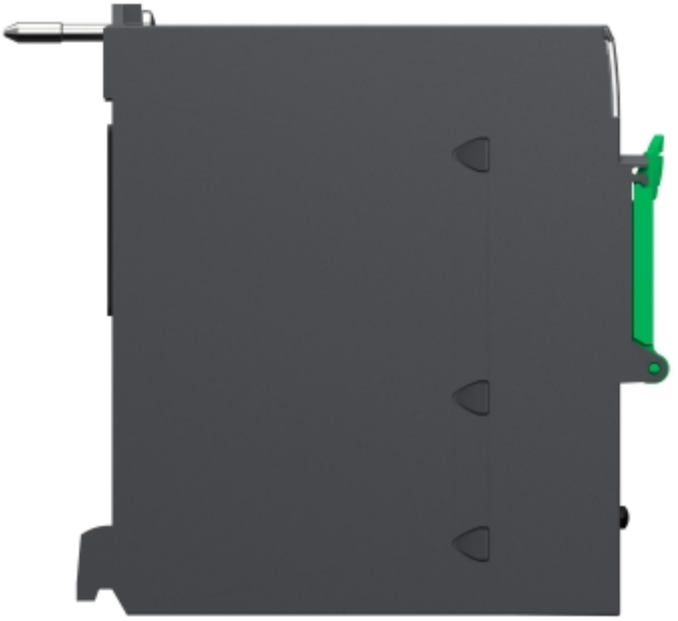

Schneider
Electric
Modicon
BMXP342020
CPU340-20 MODBUS
ETHERNET
DOM : XXXX

P342020
ETH ACT
ETH STS
ETH 100
Eth MAC Address:
XX-XX-XX-XX-XX-XX
M
3
4
0
Ethernet
Modbus VP 5VS